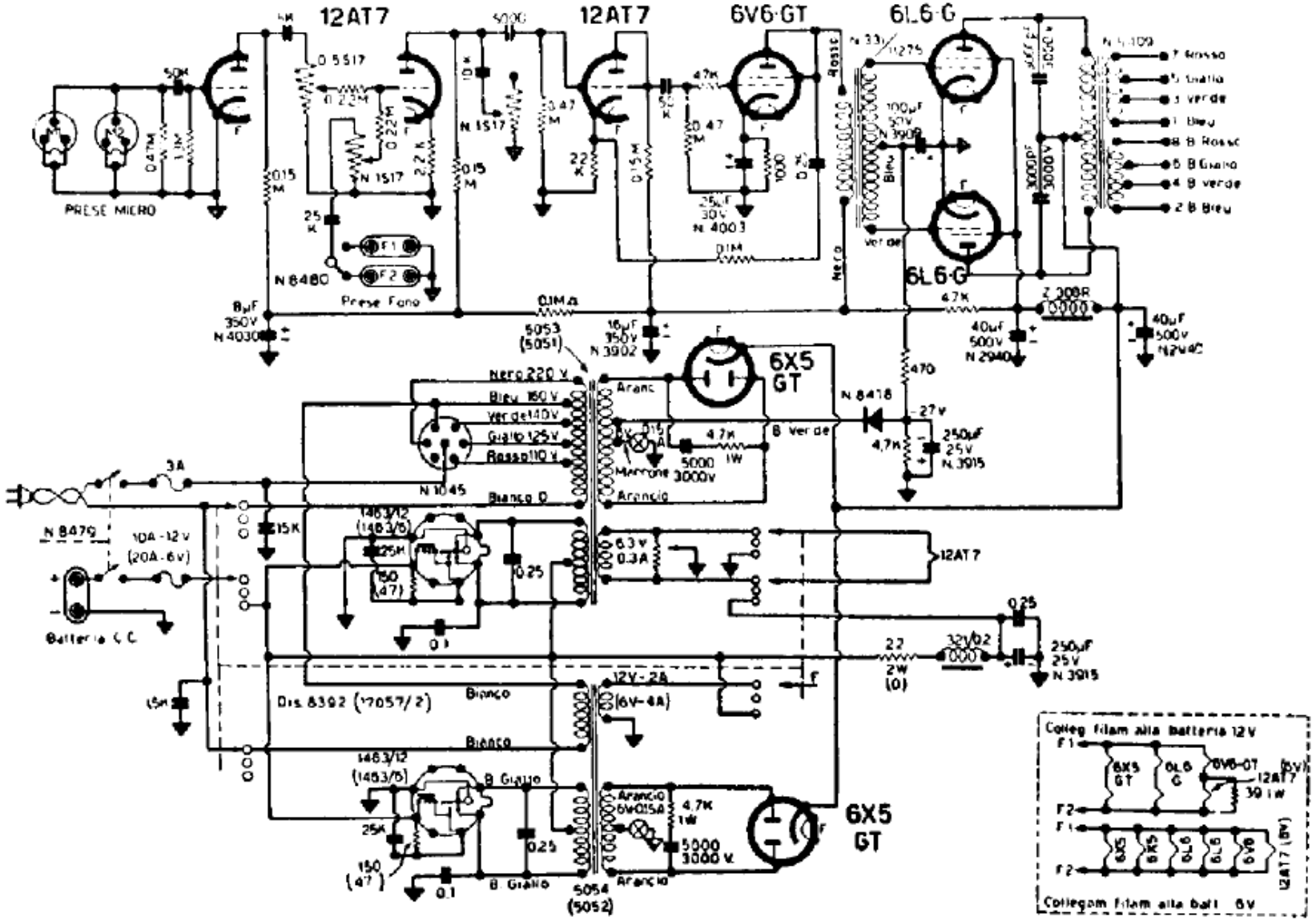

AMPLIFICATORE G. 229/12
(229/6)